令和３年度　関東高等学校バドミントン大会
兼　第６７回関東高等学校バドミントン選手権大会
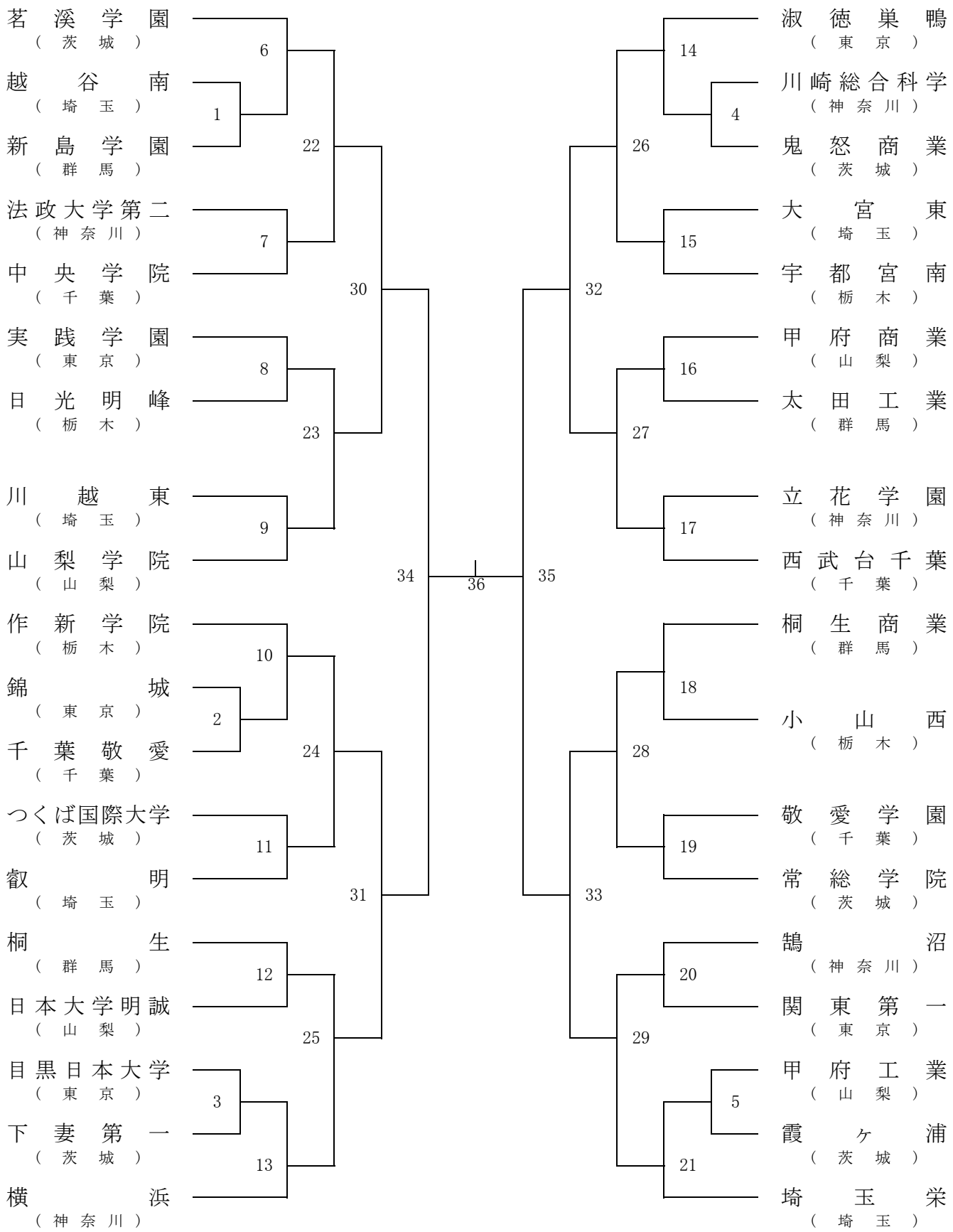
男子学校対抗（ＢＴ）